POLİKARBONAT / LAMİNE CAM ÇATI SİSTEMİ

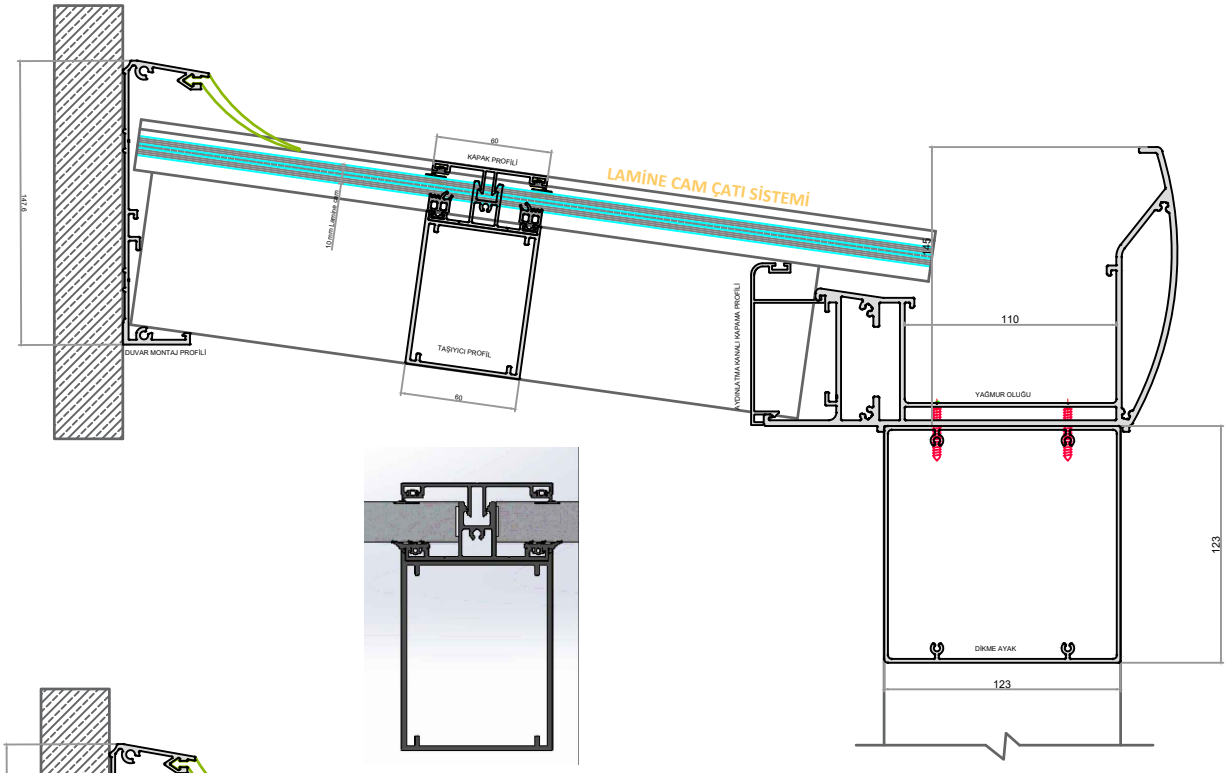

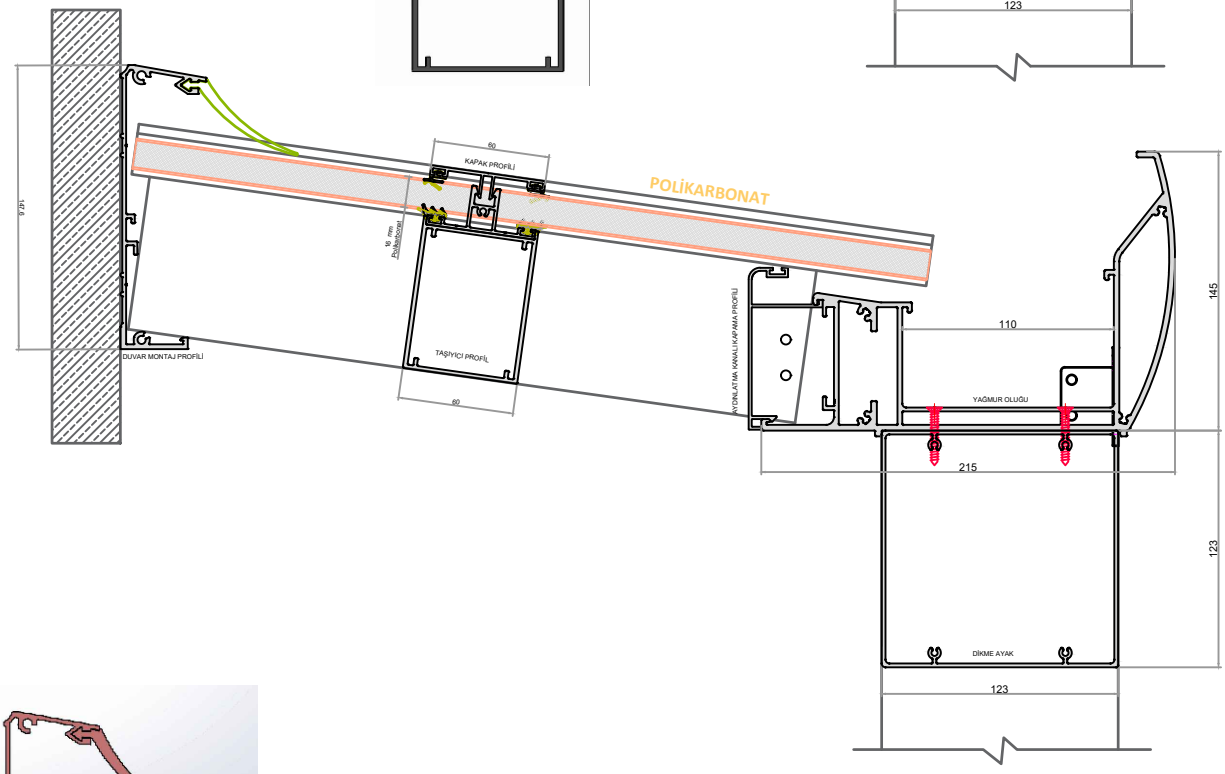

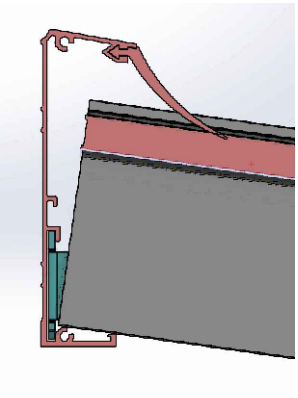

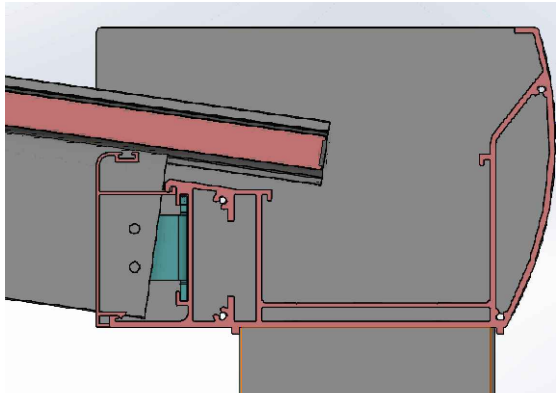

04.2026

Her hakkı saklıdır; 2026. ZAD. izni olmadan kopya edilemez, çoğaltılamaz ve yayımlanamaz.
Copyright © 2026. All rights reserved. It shall not be reproduced without permission of ZAD.

ZEKI AYDIN DESIGN